应用：焊接行业,切割行业,矿山行业等

工业无线遥控器DH12S系列

说 明 书

使用本产品前，请先阅读本手册，并妥善保存，作日后参考

目录

1、产品主要特性.....1

2、遥控器工作原理图.....1

3、产品型号介绍.....2

4、接收器功能介绍图.....3

5、显示屏介绍.....3

6、接收器接线图.....5

7、DH12S产品选型.....6

8、电气参数.....6

9、接收器尺寸.....7

10、遥控器尺寸.....8

成都芯合成科技有限公司

地址：四川省成都市武侯区武青南路33号B栋203

电话：028-81701768

主页：www.wixhc.com

微信公众号

产品主要特性

1.采用433MHZ无线传输频率,远距离无线跳频技术,无障碍传输距离200米

2.同一使用范围支持32套无线遥控器同时使用,相互不干扰

3.LCD显示2路模拟量(变频器速度值)

4.最多支持12路开关量输出，2路0-10V模拟量电压输出，1路急停输出

5.采用低功耗设计，2节AA电池可以正常使用一个月

6.采用防水设计，达到IP67等级

7.采用防摔设计，1.5米自由跌落，产品功能正常，外壳无开裂

遥控器工作原理图

型号:DH12S-2W-4K

- 4路开关量输出控制；
- 2路模拟量输出控制；
- 1路常开急停信号输出；

型号:DH12S-2W-6K

- 6路开关量输出控制；
- 2路模拟量输出控制；
- 1路常开急停信号输出；

型号:DH12S-2W-8K

- 8路开关量输出控制；
- 2路模拟量输出控制；
- 1路常开急停信号输出；

型号:DH12S-1W-9K

- 9路开关量输出控制；
- 1路模拟量输出控制；
- 1路常开急停信号输出；

型号:DH12S-1W-9K

- 9路开关量输出控制；
- 1路模拟量输出控制；
- 1路常开急停信号输出；

型号:DH12S-12K

- 12路开关量输出；
- 1路常开急停信号输出；

接收器功能介绍图

ID-STUDY：ID对码键：当遥控器显示屏显示掉网,无法与接收器无线连接时,在接收器通电的情况下,按下此按键5秒后松开,再打开遥控器电源,随意操作遥控器开关或者按钮,直到遥控器显示屏显示正常即可

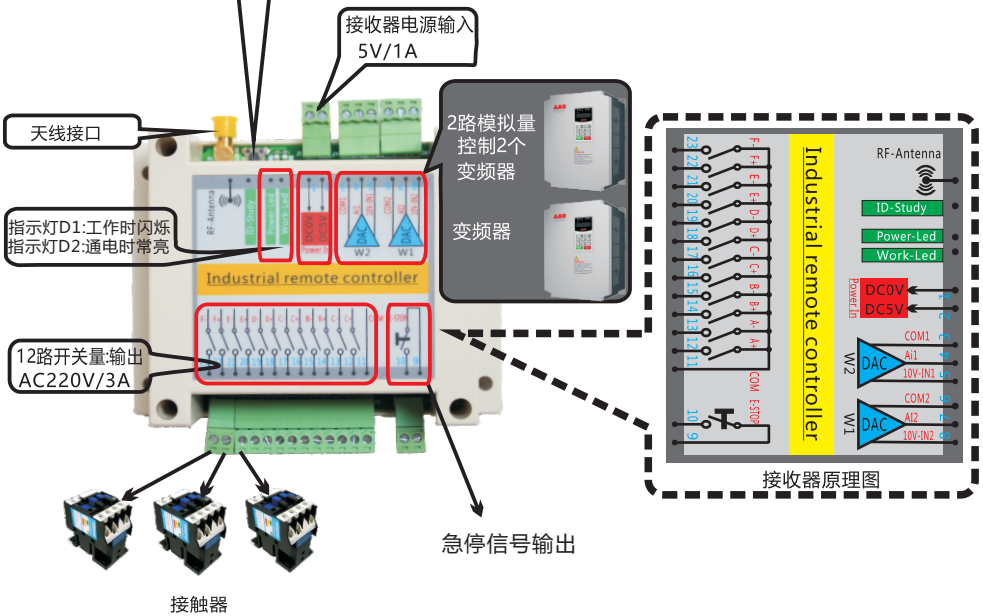

显示屏介绍

■ 遥控器LCD显示屏显示说明

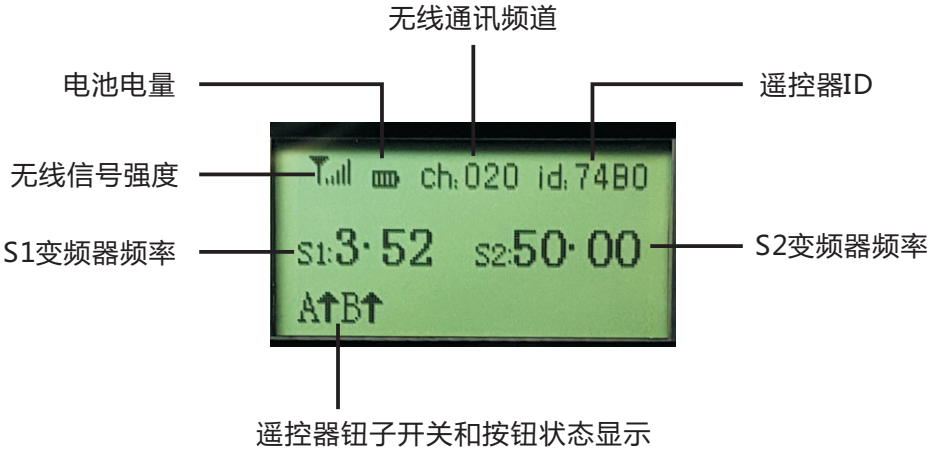

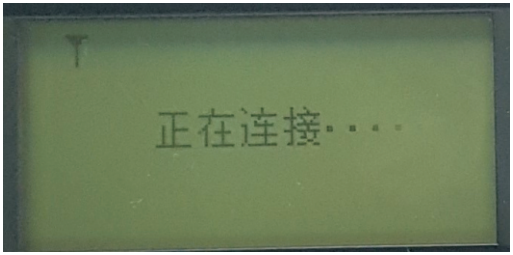

1.遥控器开机搜索信号

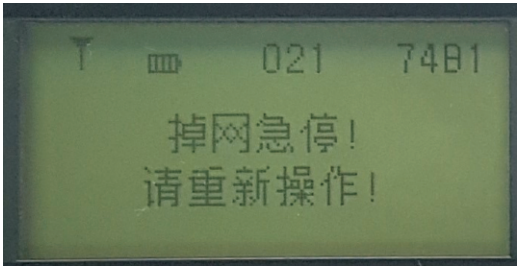

2.遥控器搜索信号失败，请检查接收器电源是否连通

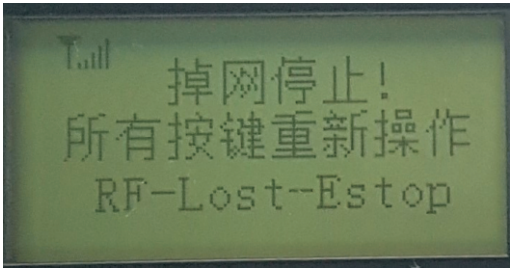

3.遥控器搜索信号成功，请将三档扭子开关扭到中间停止档位

4.遥控器的急停按钮被按下，请释放急停按钮

接收器应用接线图-变频器速度调节接线

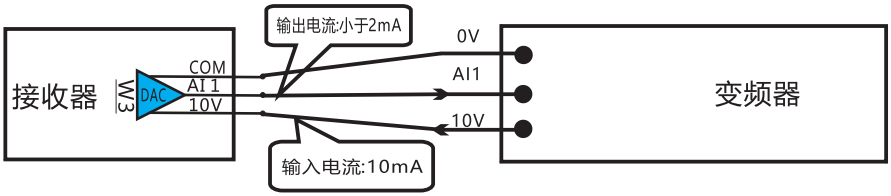

工作原理:遥控器调速电位器旋动,旋动信息无线传输给接收器,接收器内部的DAC模块,对应输出可变化的电压信号; 这个可变化的电压信号,控制变频器的速度值.

接收器DAC输出脚位说明:

10V脚位:接收器内部DAC的电源输入;当该脚位输入电压为10V的时候,接收器的AI1脚位将输出对应0-10V的模拟电压

当该脚位输入电压为5V的时候,接收器的AI1脚位将输出对应0-5V的模拟电压

该脚位输入的最大电压为:11V;最小电压为4.0V

AI1脚位:接收器内部DAC的模拟电压输出

COM脚位:接收器内部DAC的0V输入

接收器应用接线图-IO口接接触器或继电器

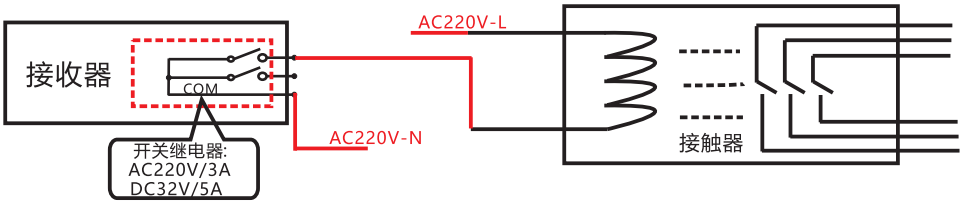

工作原理:遥控器的按键开关或摇头开关信号,无线传输到接收器;接收器对应的开关继电器导通或截止.

接收器开关继电器脚位说明:

COM:是开关量输出的公共端

接收器应用接线图-电源输入

接收器需要外部提供5V/1A的直流电源.

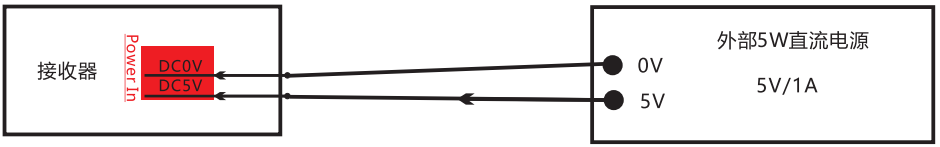

DH12S产品选型

型号：DH12S - 2W - 8K
① ② ③

① DH12S系列工业遥控器

② 1W：1路模拟量电压输出
2W：2路模拟量电压输出

③ 4K：4路继电器开关量输出
6K：6路继电器开关量输出
8K：8路继电器开关量输出
9K：9路继电器开关量输出
12K：12路继电器开关量输出

电气参数

直流电气特性：

产品名称	工作电压	工作电流
无线接收器	4．75V—5．25V	500mA
无线手柄	2节AA电池，2V—3.0V	平均电流小于4mA

接收器开关量输出参数

开关量输出类型	开关量输出负载能力
继电器开关量输出	交流负载：AC220-250V，3A 直流负载：DC30-32V，5A

接收器模拟量电压输出参数

模拟量输出类型	模拟量输出范围
电位器输出	直流0-5V；0-10V；

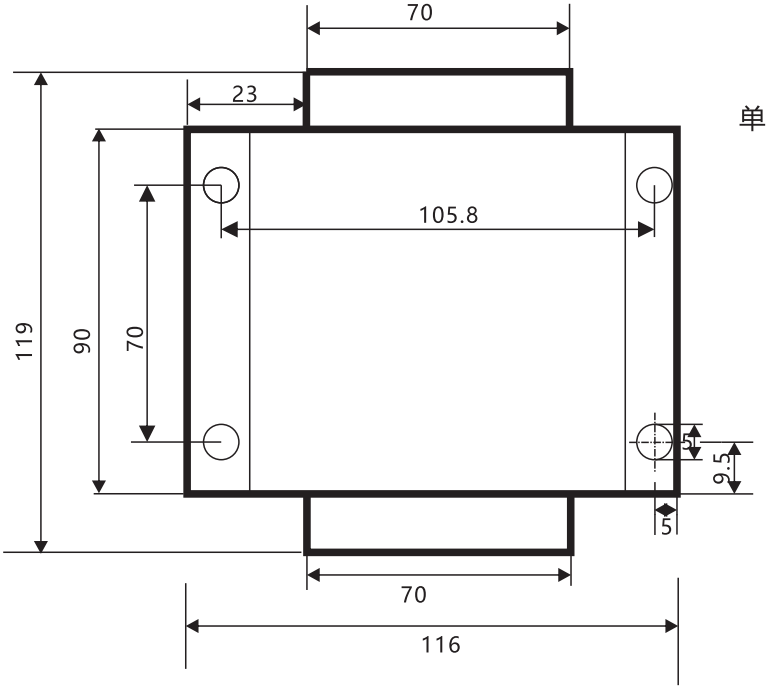

单位：毫米

正面

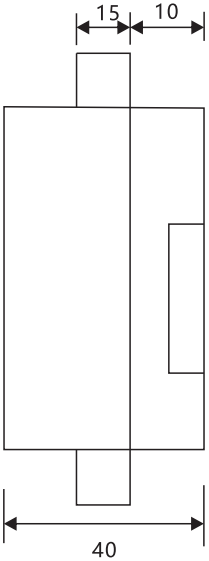

侧面

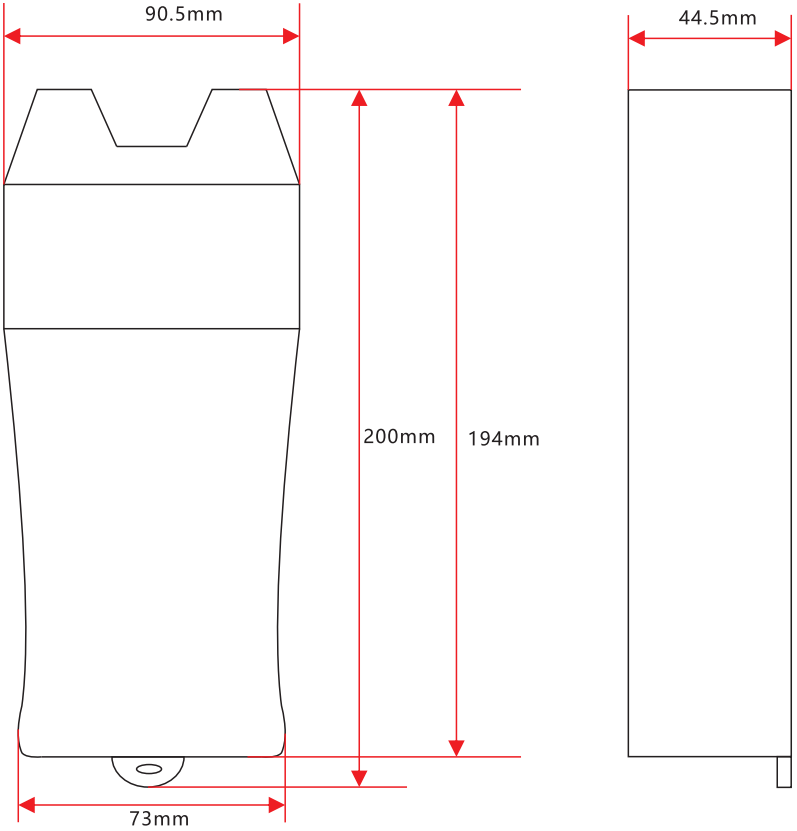

注：此尺寸包含了硅胶保护套

成 都 芯 合 成 科 技 有 限 公 司

www.wixhc.com

如有印刷或翻译错误，望用户谅解。产品设计和规格如有变化，恕不另行通知。
此使用手册的出版日期为2018年12月。关于此日期后上市的产品驱动程序的变化，
请登录公司网站查看并更新，或与我们售后联系。